vasti
TECHNIKA GRZEWCZA

KATALOG PRODUKTÓW 2022

POMPY CIEPŁA
WYMIENNIKI CWU
BUFORY

O NAS

MARKA VASTI

Marka **VASTI** wraz z marką VENMA należą do spółki Mączka Group. Historia firmy sięga roku 2014, kiedy to rozpoczęła się produkcja palników pelletowych Venma. Dziś marka Venma to ponad 20 różnych modeli urządzeń, które dostarczamy do kilkudziesięciu producentów kotłów w Polsce i za granicą.

VASTI to z kolei marka, pod którą kryją się najwyższej jakości pompy ciepła oraz wymienniki CWU i bufory, z wysokiej klasy atestowanej stali nierdzewnej. Pompy ciepła marki Vasti to nawet 25 lat niezawodnego działania. To nowoczesne, ekonomiczne i bezobsługowe urządzenia grzewcze zapewniające ekologiczny sposób ogrzewania domu oraz wody użytkowej. Charakteryzują się najwyższą wydajnością i efektywnością.

Naszym celem jest satysfakcja Klienta, dlatego wciąż inwestujemy, nie tylko rozbudowując zakład, ale również zatrudniając wysokiej klasy specjalistów.

vasti
TECHNIKA GRZEWCZA

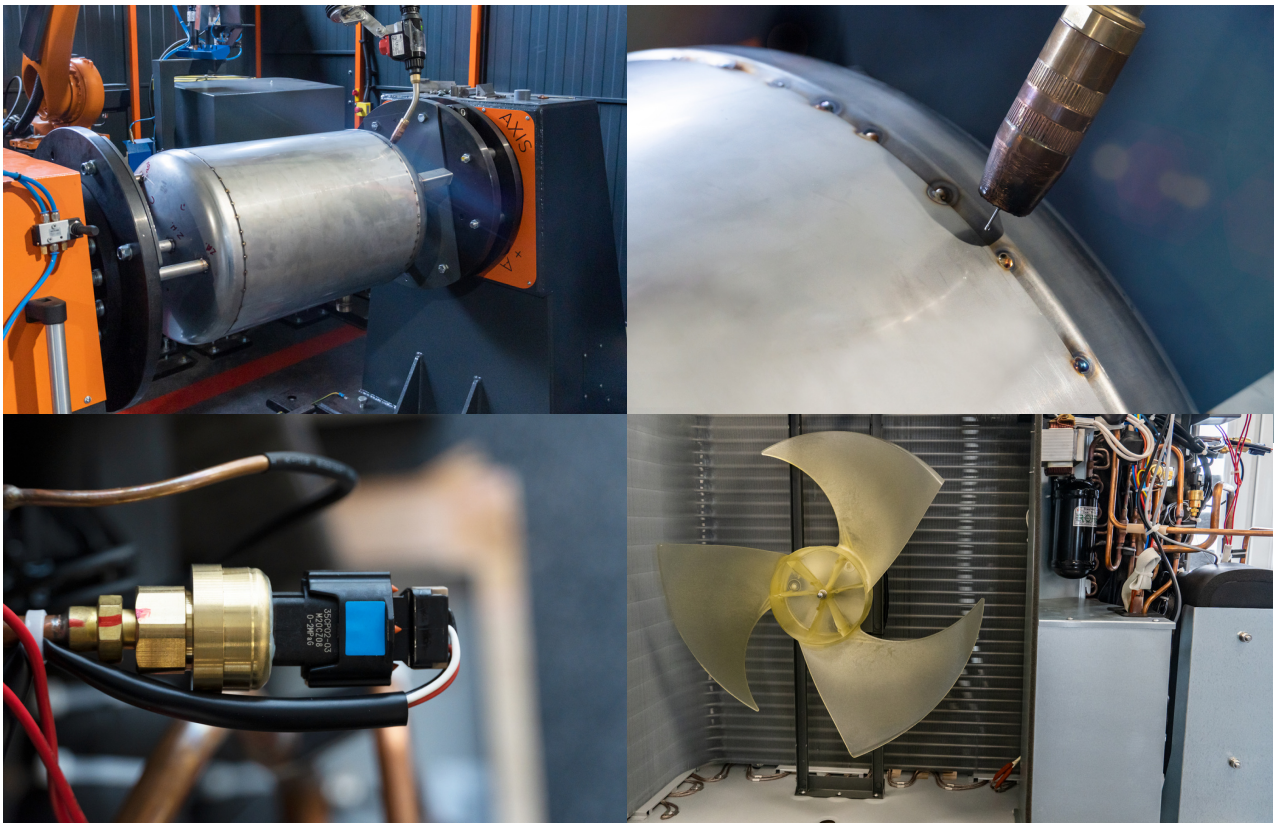

SPIS
TREŚCI

O nas..... 2

Pompy ciepła Vasti..... 4

Pompa ciepła Vasti M..... 6

Pompa ciepła Vasti S..... 8

Wymienniki CWU z jedną wężownicą..... 10

Wymienniki CWU z dwiema wężownicami..... 12

Wymienniki CWU z króćcami górnymi..... 13

Wymienniki CWU PC z jedną wężownicą..... 14

Wymienniki CWU PC z dwiema wężownicami..... 15

Bufory ze stali nierdzewnej..... 17

Zbiornik kombinowany..... 19

Grzałki..... 19

Kontakt..... 19

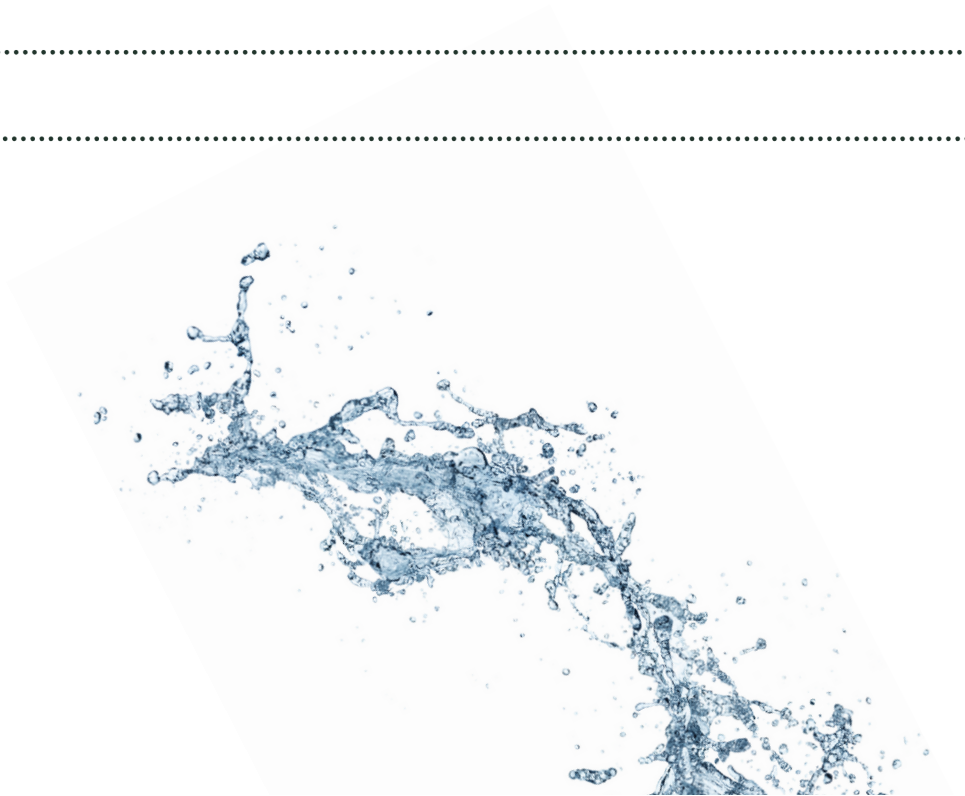

POMPY CIEPŁA VASTI

POWIETRZE - WODA

Pompa ciepła powietrze-woda przetwarza energię pierwotną, dostarczając ją do naszych instalacji. Jest urządzeniem pozwalającym na uzyskanie znacznej części energii cieplnej potrzebnej do ogrzania obiektu z powietrza, z wykorzystaniem odpowiednich procesów termodynamicznych.

Do napędu pomp ciepła potrzebna jest energia elektryczna oraz czynnik roboczy zwany czynnikiem chłodniczym. Strumień powietrza wymuszony przez wentylator, przechodząc przez parownik czyli charakterystyczne żeberka/lamelki znajdujące się w jednostce zewnętrznej, powoduje odparowanie czynnika chłodniczego w bardzo niskiej temperaturze - przy procesie tym pobierana jest energia z powietrza. Czynnik w fazie gazowej dostaje się do sprężarki, sprężarka podnosi ciśnienie w układzie, równocześnie przy sprężaniu rośnie temperatura czynnika chłodniczego.

Napotykając na swojej drodze chłodniejszy element jakim jest skraplacz (wymiennik ciepła), czynnik chłodniczy ogrzewa go, przekazując w ten sposób ciepło do medium grzewczego krążącego w naszym układzie ogrzewania czyli wody, przechodząc przy tym z fazy gazowej do ciekłej.

Na końcu całego układu znajduje się zawór rozprężny, który powoduje obniżenie ciśnienia czynnika i rozpoczęcie całego procesu termodynamicznego na nowo. Wszystkie wymienione powyżej elementy tworzą zwarty układ zwany układem termodynamicznym, który występuje we wszystkich urządzeniach chłodniczych, klimatyzatorach oraz pompach ciepła.

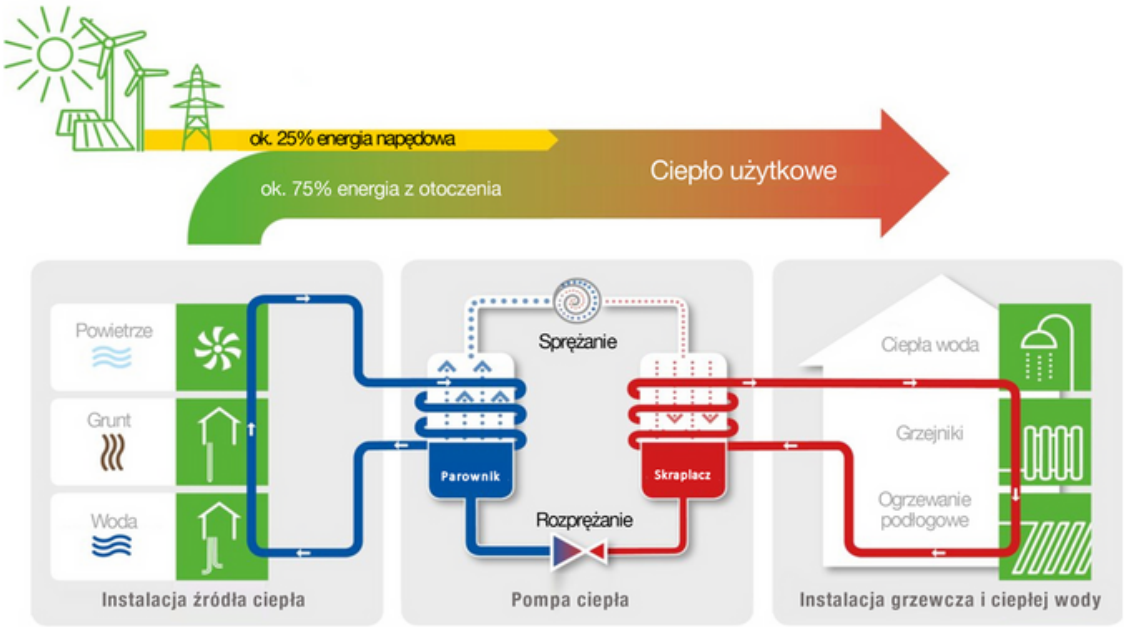

EKOLOGICZNE CIEPŁO

PRZYSZŁOŚCI

Pompy ciepła Vasti pracują na czynniku chłodniczym R32, który ma niewielkie oddziaływanie na środowisko naturalne. Wskaźnik tworzenia efektu cieplarnianego (GWP) dla czynnika R32 jest prawie trzykrotnie niższy niż wypieranego przez niego czynnika R410A. Dodatkowo podczas napełniania urządzeń można ograniczyć ilość użytego środka aż o 30%. Ponadto sklasyfikowany został on jako czynnik o niższej zapalności, co sprawia, że negatywny wpływ na środowisko jest podwójnie redukowany.

Pompy ciepła Vasti zostały zaprojektowane jako kompletne urządzenia zawierające w sobie wszystkie elementy niezbędne do dostarczenia energii cieplnej na potrzeby ogrzewania budynku i przygotowania ciepłej wody użytkowej. Wykonane są z najwyższej jakości podzespołów, które zapewnią długą i bezawaryjną eksploatację.

Co oferujemy w zakresie dostawy:

- pompę monoblok lub split o wybranej mocy,
- hydrobox zawierający pompę obiegową z algorytmem PWM,
- zawór przełączający, zawór bezpieczeństwa, grzałkę pomocniczą, moduł LAN,
- zestaw czujników: czujnik pokojowy, czujnik CWU, czujnik bufora, czujniki zaworów mieszających (2 szt.),
- kabel sygnałowy (monoblok - hydrobox)*,
- pomoc serwisanta przy wpięciu okablowania*,
- uruchomienie pompy*,
- stojak do pompy*.

**Dot. wersji Premium.*

ZESTAW	VASTI PRO	VASTI PREMIUM
Hydrobox	✓	✓
Grupa bezpieczeństwa	✓	✓
Moduł internet (LAN)	✓	✓
Uruchomienie	✗	✓
Stojak jednostki zewn.	✗	✓
Kable komunikacyjne	✗	✓

POMPA CIEPŁA VASTI M

MONOBLOK R32

Monoblok to pompa ciepła, która stanowi jeden hermetyczny moduł zawierający układ chłodniczy. Urządzenie jest w całości produkowane w fabryce i tam też napełnia się je gazem chłodniczym. W związku z tym do montażu pompy monoblokowej nie potrzeba specjalistycznych uprawnień F-Gaz.

Cały układ termodynamiczny pompy jest zmontowany, przetestowany i napełniony przez producenta. Do montażu pompy monoblokowej Vasti M nie potrzeba specjalistycznych uprawnień F-Gaz, a jej zainstalowanie sprowadza się jedynie do wykonania połączeń hydraulicznych i elektrycznych.

Pompa ciepła Vasti M występuje w wersji PRO oraz PREMIUM

DANE TECHNICZNE VASTI M

MODEL	jm	Vasti 6M	Vasti 9M	Vasti 12M	Vasti 15M	Vasti 19M	
Zasilanie/Rodzaj czynnika chłodniczego	V/Hz/Ph		220 - 240/50/1 - R32		380 - 420/50/3 - R32		
Maksymalna moc grzewcza(1)	kW	6,5	9,2	11,6	15,35	18,5	(1) Ogrzewanie powrót/zasilanie Temp. 30°C/35°C Temperatura otoczenia: DB 7°C/WB 6°C
C.O.P	W/W	4,61	4,38	4,3	5,06	5,01	
Moc grzewcza min./max.(1)	kW	3,5/6,5	4,3/9,2	5,5/11,6	7,3/15,5	9,2/18,5	
Moc pobierana min./max.(1)	W	758/1410	927/2097	1107/2683	1623/3382	1834/4142	
C.O.P. min./max.	W/W	4,5/4,7	4,38/4,71	4,3/4,9	4,7/5,2	4,5/5,0	
Maksymalna moc grzewcza (2)	kW	6	8,6	11,2	14,5	18,2	(2) Ogrzewanie powrót/zasilanie Temp. 40°C/45°C Temperatura otoczenia: DB 7°C/WB 6°C
C.O.P (2)	W/W	3,46	3,37	3,45	3,62	3,65	
Moc grzewcza min./maks. (2)	kW	3,15/6	3,9/8,6	4,9/11,2	6,6/14,5	8,5/18,2	
Moc pobierana min./maks.(2)	W	943/1732	1162/2550	1401/3263	1889/4089	2333/5083	
C.O.P. min./maks.	W/W	3,34/3,56	3,37/3,58	3,3/3,5	3,5/3,7	3,5/3,7	
Maksymalna moc chłodzenia (3)	kW	7,45	9,5	9,8	13	16	(3) Chłodzenie powrót/zasilanie Temp. 23°C/18°C Temperatura otoczenia: DB 35°C/WB 24°C
EER (3)	W/W	4,05	4,23	3,9	3,29	3,2	
Moc chłodzenia min./maks. (3)	kW	6,22/7,45	6,7/9,5	7,2/9,8	4,46/13	5,5/16	
Moc pobierana min./maks. (3)	W	1400/1863	1697/2242	1791/2510	4390	5656	
EER min./max (3)	W/W	4,05/4,45	4,0/4,6	4,0/3,8	3,29	3,2	
Temperatura otoczenia	°C			-25 ~43			
Min. temp. zasilania (ogrzewanie/chłodzenie)	°C			20/7			
Średnica połączeń	cal	G1"	G1"	G1"	G1¼"	G1¼"	
Dopuszczalny przepływ (min./typowo/max)	L/S	0,21/0,29/0,35	0,26/0,43/0,52	0,34/0,57/0,68	0,43/0,71/0,85	0,55/0,92/1,1	
Wymagane zabezpieczenie obwodu pompy	A	16	20	25	20	20	

A+++

Vasti ❄ Frost

Pompy ciepła Vasti monoblok wyposażone w innowacyjny system **Vasti Frost** - przewód grzejny do ochrony przeciw zamarzaniu wymiennika i orurowania na zewnątrz budynku z osobnym torem zasilania

Urządzenie zbudowane w oparciu o wysokiej klasy podwójną sprężarkę rotacyjną Mitsubishi DC Inwerter działającą na czynniku R32.

Hydrobox

Wszystko czego potrzebujesz do sterowania ogrzewaniem oraz dystrybucji ciepła w jednym urządzeniu:

- Wbudowana pompa obiegowa PWM
- Zawór przełączający do rozdziału CO/CWU
- Wbudowana grzałka pomocnicza
- Panel HMI z obsługą w języku polskim
- Wbudowany moduł LAN
- Estetyczna obudowa

Panel dotykowy HMI

Wysoki komfort obsługi urządzenia:

- Sterowanie dwoma siłownikami zaworów mieszających;
- Funkcja krzywej grzewczej;
- Regulacja temperatury pomieszczenia;
- Podgląd wszystkich parametrów urządzenia przez bezpłatną aplikację;
- Możliwość współpracy i sterowania innymi źródłami ciepła;
- Możliwość sterowania dwoma grzałkami dodatkowymi - dogrzewanie CO oraz CWU - wbudowane styczniki.

POMPA CIEPŁA VASTI S

SPLIT R32

Pompa ciepła Vasti typu split składa się z jednostki zewnętrznej oraz wewnętrznej. W jednostce zewnętrznej znajduje się wentylator, parownik i sprężarka, z kolei w jednostce wewnętrznej (hydrobox) znajdziemy m.in. skraplacz i pompę obiegową. Jednostki te połączone są przewodami, w których krąży czynnik chłodniczy. Eliminuje to ryzyko zamarzania układu pompy ciepła.

Zgodnie z Dyrektywą Unijną, montaż pompy ciepła typu split wymaga specjalnych uprawnień F-gaz, gdyż konieczne jest samodzielne napełnienie układu chłodniczego czynnikiem oraz sprawdzenie szczelności układu, na miejscu montażu urządzenia.

Zaletą pompy ciepła typu split jest niewątpliwie jej niższa cena, jednak jej instalacja wiąże się z pracami przy układzie chłodniczym oraz regularnymi kontrolami, co z kolei generuje dodatkowe koszty.

Pompa ciepła Vasti S występuje w wersji PRO oraz PREMIUM

DANE TECHNICZNE VASTI S

MODEL	jm	Vasti 6S	Vasti 9S	Vasti 12 S
Zasilanie/Rodzaj czynnika chłodniczego	V/Hz/Ph	220 - 240/50/1 - R32		
Maksymalna moc grzewcza (1)	kW	6,5	9,2	11,6
C.O.P (1)	W/W	4,61	4,38	4,3
Moc grzewcza min./max.(1)	kW	3,5/6,5	4,3/9,2	5,5/11,6
Moc pobierana min./max.(1)	W	758/1410	927/2097	1107/2683
C.O.P. min./max.	W/W	4,5/4,7	4,38/4,71	4,3/4,9
Maks. moc grzewcza (2)	kW	6	8,6	11,2
C.O.P (2)	W/W	3,46	3,37	3,45
Moc grzewcza min./maks. (2)	kW	3,15/6	3,9/8,6	4,9/11,2
Moc pobierana min./maks.(2)	W	943/1732	1162/2550	1401/3263
C.O.P. min./maks.	W/W	3,34/3,56	3,37/3,58	3,3/3,5
Maks. moc chłodzenia (3)	kW	7,45	9,5	9,8
EER (3)	W/W	4,05	4,23	3,9
Moc chłodzenia min./maks. (3)	kW	6,22/7,45	6,7/9,5	7,2/9,8
Moc pobierana min./maks. (3)	W	1400/1863	1697/2242	1791/2510
EER min./max (3)	W/W	4,05/4,45	4,0/4,6	4,0/3,8
Temperatura otoczenia	°C	-24 ~43		
Min. temp. zasilania (ogrzewanie/chłodzenie)	°C	20/7		
Średnica połączeń	cal	G1"	G1"	G1"
Dopuszczalny przepływ (min./typowo/max)	L/S	0,21/0,29/0,35	0,26/0,43/0,52	0,34/0,57/0,68
Wymagane zabezpieczenie obwodu pompy	A	jednostka wewnętrzna 16A / jednostka zewnętrzna 25A		

(1) Ogrzewanie powrót/zasilanie Temp. 30°C/35°C Temperatura otoczenia: DB 7°C/WB 6°C

(2) Ogrzewanie powrót/zasilanie Temp. 40°C/45°C Temperatura otoczenia: DB 7°C/WB 6°C

(3) Chłodzenie powrót/zasilanie Temp. 23°C/18°C Temperatura otoczenia: DB 35°C/WB 24°C

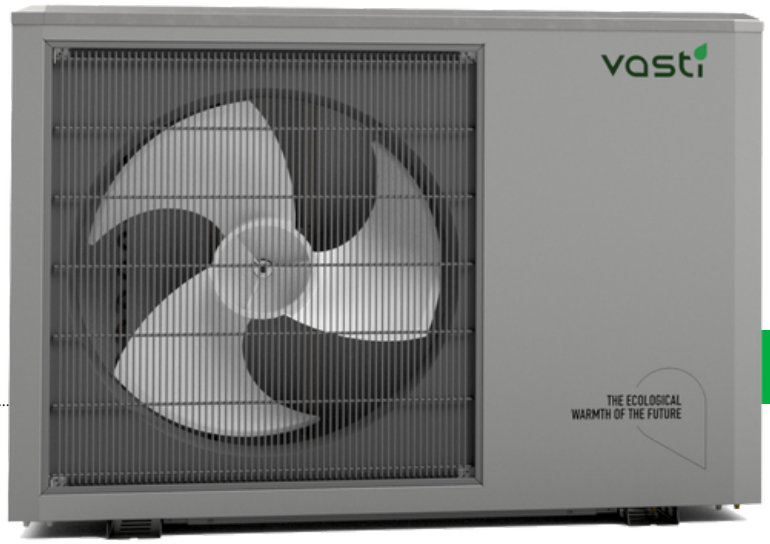

A+++

Urządzenie zbudowane w oparciu o wysokiej klasy podwójną sprężarkę rotacyjną Mitsubishi DC Inwerter działającą na czynniku R32.

Wysoka klasa energetyczna pomp ciepła Vasti to mniejsze zużycie energii.

Hydrobox

wszystko czego potrzebujesz do sterowania ogrzewaniem oraz dystrybucji ciepła w jednym urządzeniu:

- Skraplacz/wymiennik ciepła
- Wbudowana pompa obiegowa PWM
- Zawór przełączający do rozdziału CO/CWU
- Wbudowana grzałka pomocnicza
- Panel HMI z obsługą w języku polskim
- Estetyczna obudowa

Panel dotykowy HMI

wysoki komfort obsługi urządzenia:

- Sterowanie dwoma siłownikami zaworów mieszających;
- Funkcja krzywej grzewczej;
- Regulacja temperatury pomieszczenia;
- Podgląd wszystkich parametrów urządzenia;
- Możliwość współpracy i sterowania innymi źródłami ciepła;
- Możliwość sterowania dwoma grzałkami dodatkowymi - dogrzewanie CO oraz CWU.

WYMIENNIKI CWU

Z JEDNĄ WĘŻOWNICĄ

DOSTĘPNE POJEMNOŚCI: 100 l | 120 l | 150 l | 200 l | 250 l | 300 l

Wymienniki ciepłej wody użytkowej marki Vasti wykonane zostały ze stali nierdzewnej, dzięki czemu zachowują dłuższą żywotność i nie wymagają zastosowania anody. Wydajna wężownica inox o dużej powierzchni, w którą został wyposażony nasz wymiennik, umożliwia szybsze nagrzewanie wody i pozwala osiągać wyższą sprawność urządzenia.

Zastosowanie bocznych, znormalizowanych króćców przyłączeniowych znacznie upraszcza montaż wymiennika. Wykorzystanie zewnętrznej izolacji o niskim współczynniku przenikania ciepła zapewnia niskie straty i większą efektywność działania.

PRODUKT POLSKI

STAL NIERDZEWNA

KLASA ENERGETYCZNA **B**

PRODUKT Z ATESTEM PZH

8 LAT GWARANCJI

ODPORNOŚĆ NA KOROZJĘ

SZYBKIE NAGRZEWANIE WODY

DANE TECHNICZNE	VSP-ZN-100-1W-B	VSP-ZN-120-1W-B	VSP-ZN-150-1W-B
Pojemność wymiennika [l]	100	120	150
Średnica A [mm]	653	653	653
Wysokość B [mm]	760	860	1010
C [mm]	349	344	413
D [mm]	225	225	225
E [mm]	264	259	297
F [mm]	248	347	438
Klasa energetyczna	B	B	B
Powierzchnia wężownicy [m2]	0,7	1,0	1,2
Moc wężownicy [kW]	18,9	26,5	31,4
Króciec zaworu bezpieczeństwa	Gz ¾"	Gz ¾"	Gz ¾"
Mufa pod element grzejny	Gw 1¼"	Gw 1¼"	Gw 1¼"
Podłączenie zimnej wody	Gz ¾"	Gz ¾"	Gz ¾"
Króćce wężownicy	Gz ¾"	Gz ¾"	Gz ¾"
Króciec cyrkulacji	Gz ¾"	Gz ¾"	Gz ¾"
Podłączenie ciepłej wody	Gz ¾"	Gz ¾"	Gz ¾"
Waga [kg]	34	40	45

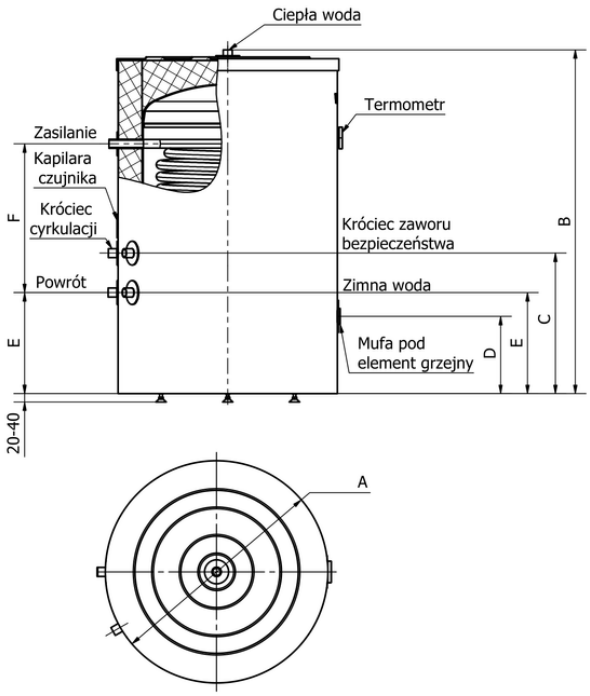

PRODUKT POLSKI

STAL NIERDZEWNA

KLASA ENERGETYCZNA C

8 LAT GWARANCJI

ODPORNOŚĆ NA KOROZJĘ

SZYBKIE NAGRZEWANIE WODY

DANE TECHNICZNE	VSP-ZN-200-1W-C	VSP-ZN-250-1W-C	VSP-ZN-300-1W-C
Pojemność wymiennika [l]	200	250	300
Średnica A [mm]	653	653	653
Wysokość B [mm]	1260	1510	1760
C [mm]	642	712	747
D [mm]	225	225	225
E [mm]	290	290	290
F [mm]	473	508	543
Klasa energetyczna	C	C	C
Powierzchnia wężownicy [m2]	1,3	1,4	1,5
Moc wężownicy [kW]	33,3	35,9	38,4
Króciec zaworu bezpieczeństwa	Gz ¾"	Gz ¾"	Gz ¾"
Mufa pod element grzejny	Gw 1¼"	Gw 1¼"	Gw 1¼"
Podłączenie zimnej wody	Gz ¾"	Gz ¾"	Gz ¾"
Króćce wężownicy	Gz ¾"	Gz ¾"	Gz ¾"
Króciec cyrkulacji	Gz ¾"	Gz ¾"	Gz ¾"
Podłączenie ciepłej wody	Gz ¾"	Gz ¾"	Gz ¾"
Waga [kg]	53	60	68

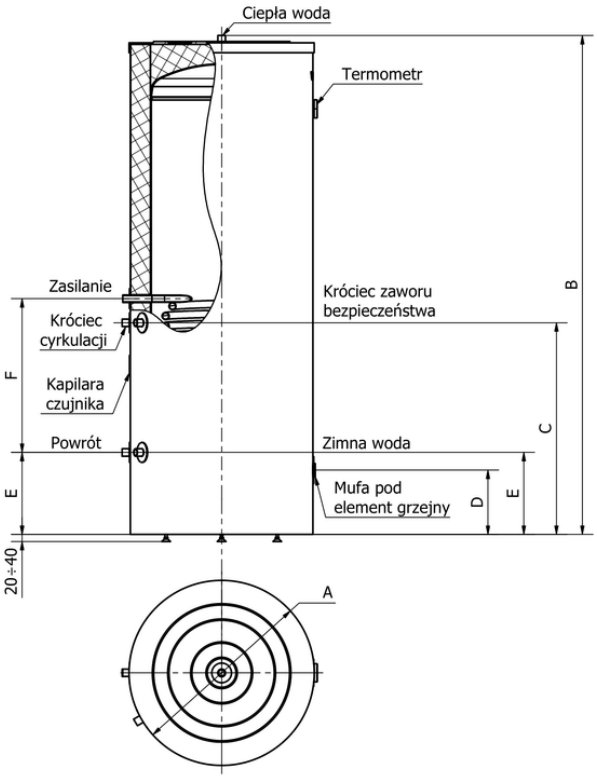

WYMIENNIKI CWU

Z DWIEMA WĘŻOWNICAMI

DOSTĘPNE POJEMNOŚCI: 200 l 250 l 300 l

Wymienniki CWU z dwiema wężownicami, podobnie jak te z jedną wężownicą, zostały wykonane ze stali nierdzewnej, co przedłuża ich żywotność i uodparnia je na korozję.

Dwie wężownice umożliwiają równoległe podłączenie dwóch źródeł ciepła, np.: kocioł na paliwo stałe, kominek, kocioł gazowy czy instalację solarną lub dowolną kombinację powyższych.

Z tyłu wymiennika znajduje się oddzielny króciec do zaworu bezpieczeństwa oraz kapilara czujnika temperatury.

PRODUKT POLSKI

STAL NIERDZEWNA

KLASA ENERGETYCZNA C

INSTYTUT MATKI I DZIECKA ZDROWIA PUBLICZNEGO PZH PRODUKT Z ATESTEM

8 LAT GWARANCJI

ODPORNOŚĆ NA KOROZJĘ

SZYBKIE NAGRZEWANIE WODY

DANE TECHNICZNE	VSP-ZN -200-2W-C	VSP-ZN -250-2W-C	VSP-ZN -300-2W-C
Pojemność wymiennika [l]	200	250	300
Średnica A [mm]	653	653	653
Wysokość B [mm]	1260	1510	1760
C [mm]	642	692	742
D [mm]	225	225	225
E 1 [mm]	264	264	264
E2 [mm]	389	376	373
F1 [mm]	689	732	761
F2 [mm]	438	508	543
Klasa energetyczna	C	C	C
Powierzchnia wężownicy 1 [m2]	1,1	1,1	1,1
Powierzchnia wężownicy 2 [m2]	1,3	1,4	1,5
Moc wężownicy 1 [kW]	27,4	27,4	27,4
Moc wężownicy 2 [kW]	33,3	35,9	38,4
Króciec zaworu bezpieczeństwa	Gz ¾"	Gz ¾"	Gz ¾"
Mufa pod element grzejny	Gw 1¼"	Gw 1¼"	Gw 1¼"
Podłączenie zimnej wody	Gz ¾"	Gz ¾"	Gz ¾"
Króćce wężownicy	Gz ¾"	Gz ¾"	Gz ¾"
Króciec cyrkulacji	Gz ¾"	Gz ¾"	Gz ¾"
Podłączenie ciepłej wody	Gz ¾"	Gz ¾"	Gz ¾"
Waga [kg]	62	70	78

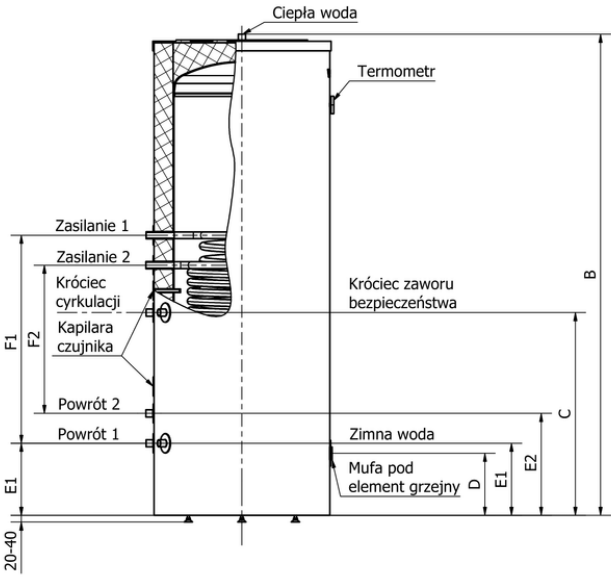

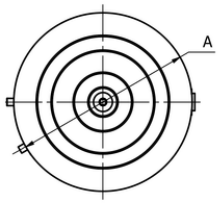

WYMIENNIKI CWU Z KRÓĆCAMI GÓRNYMI

Z JEDNĄ WĘŻOWNICĄ

DOSTĘPNE POJEMNOŚCI: 100 l 120 l 150 l

Ze względu na specyfikę obecnie budowanych kotłowni, niekiedy konieczne jest zastosowanie zbiorników o mniejszej pojemności, umieszczonych pod urządzeniem grzewczym.

Ten wymiennik Vasti z jedną wężownicą dedykowany do kotłów gazowych lub innych, wyposażony jest w króćce przyłączeniowe umieszczone na górze wymiennika. Dzięki temu można go zastosować wszędzie tam, gdzie zastosowanie tradycyjnego wymiennika z bocznymi przyłączami nie jest możliwe.

PRODUKT POLSKI

STAL NIERDZEWNA

KLASA ENERGETYCZNA B

PRODUKT Z ATESTEM PZH

8 LAT GWARANCJI

ODPORNOŚĆ NA KOROZJĘ

SZYBKIE NAGRZEWANIE WODY

DANE TECHNICZNE	VSP-ZN -100 -KG-1W-B	VSP-ZN -120 -KG-1W-B	VSP-ZN -150 -KG-1W-B
Pojemność wymiennika [l]	100	120	150
Średnica A [mm]	653	653	653
Wysokość B [mm]	760	860	1010
C [mm]	225	225	225
D [mm]	375	375	375
E [mm]	185	185	185
F [mm]	120	120	120
G [mm)]	60	60	60
Klasa energetyczna	B	B	B
Powierzchnia wężownicy [m2]	0,7	1,0	1,2
Moc wężownicy [kW]	18,9	26,5	31,4
Króciec zaworu bezpieczeństwa	Gz ¾"	Gz ¾"	Gz ¾"
Mufa pod element grzejny	Gw 1¼"	Gw 1¼"	Gw 1¼"
Podłączenie zimnej wody	Gz ¾"	Gz ¾"	Gz ¾"
Króćce wężownicy	Gz ¾"	Gz ¾"	Gz ¾"
Króciec cyrkulacji	Gz ¾"	Gz ¾"	Gz ¾"
Podłączenie ciepłej wody	Gz ¾"	Gz ¾"	Gz ¾"
Waga [kg]	36	41	47

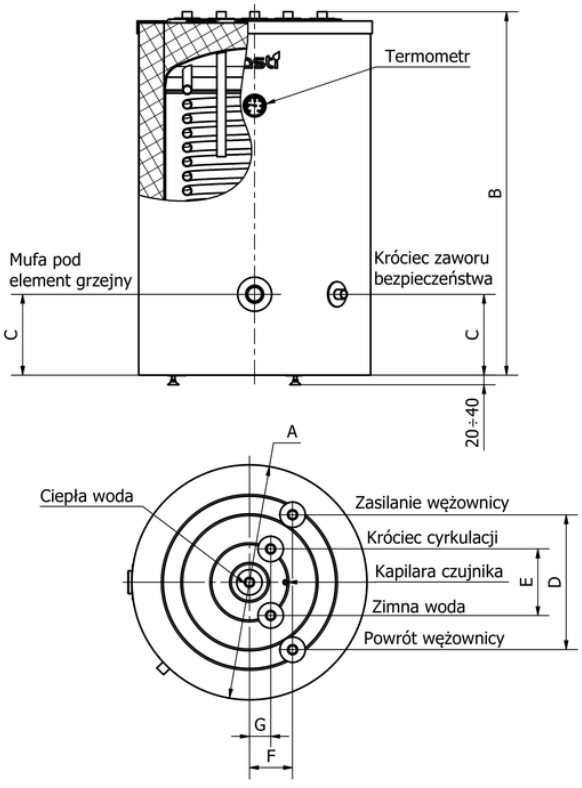

WYMIENNIKI CWU DO POMP CIEPŁA

Z JEDNĄ WĘŻOWNICĄ

DOSTĘPNE POJEMNOŚCI: 200 l | 250 l | 300 l | 500 l

Ze względu na niższą temperaturę medium grzewczego wytwarzanego przez pompy ciepła konieczne jest stosowanie wymienników zapewniających właściwe parametry eksploatacyjne dla pomp ciepła oraz odpowiednią dynamikę przygotowywania ciepłej wody użytkowej.

Wymiennik z jedną wężownicą dedykowany do pomp ciepła posiada zwiększoną powierzchnię wymiany ciepła, co pozwala na osiągnięcie maksymalnej wydajności cieplnej.

PRODUKT POLSKI

STAL NIERDZEWNA

KLASA ENERGETYCZNA C

8 LAT GWARANCJI

ODPORNOŚĆ NA KOROZJĘ

SZYBKIE NAGRZEWANIE WODY

DANE TECHNICZNE	VSP-ZN-200 -PC-1W-C	VSP-ZN-250 -PC-1W-C	VSP-ZN-300 -PC-1W-C	VSP-ZN-500 -PC-1W-C
Pojemność wymiennika (l)	200	250	300	500
Średnica A (mm)	653	653	653	750
Wysokość B (mm)	1260	1510	1760	1908
C (mm)	642	742	867	938
D (mm)	225	225	225	230
E (mm)	290	290	290	295
F (mm)	690	830	1075	1277
Klasa energetyczna	C	C	C	C
Powierzchnia wężownicy (m2)	2,1	2,5	3,3	5
Moc wężownicy (kW)	54,8	65,2	86,1	153
Króciec zaworu bezpieczeństwa	Gz ¾"	Gz ¾"	Gz ¾"	Gz ¾"
Mufa pod element grzejny	Gw 1¼"	Gw 1¼"	Gw 1¼"	Gw 1¼"
Podłączenie zimnej wody	Gz ¾"	Gz ¾"	Gz ¾"	Gz ¾"
Króćce wężownicy	Gz 1"	Gz 1"	Gz 1"	Gz 1"
Króciec cyrkulacji	Gz ¾"	Gz ¾"	Gz ¾"	Gz ¾"
Podłączenie ciepłej wody	Gz ¾"	Gz ¾"	Gz ¾"	Gz ¾"
Waga [kg]	61	71	84	128

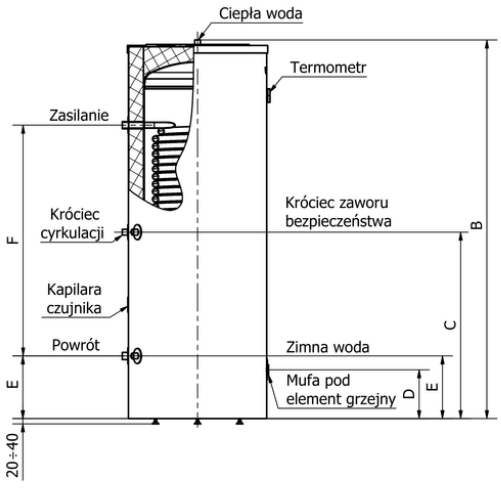

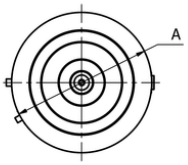

WYMIENNIKI CWU DO POMP CIEPŁA

Z DWIEMA WĘŻOWNICAMI

DOSTĘPNE POJEMNOŚCI: 200 l | 250 l | 300 l | 500 l

Wymienniki Vasti do pomp ciepła zapewniają właściwe działanie instalacji CWU, zarówno w gospodarstwach domowych, jak i budynkach użyteczności publicznej i przemysłowej.

Dwie wężownice umożliwiają współpracę z dodatkowym źródłem ciepła, co z kolei podnosi wydajność systemu ogrzewania. W razie potrzeby można je również połączyć ze sobą, uzyskując w ten sposób maksymalną wydajność dla pompy ciepła.

PRODUKT POLSKI

STAL NIERDZEWNA

KLASA ENERGETYCZNA C

8 LAT GWARANCJI

ODPORNOŚĆ NA KOROZJĘ

SZYBKIE NAGRZEWANIE WODY

DANE TECHNICZNE	VSP-ZN-200 -PC-2W-C	VSP-ZN-250 -PC-2W-C	VSP-ZN-300 -PC-2W-C
Pojemność wymiennika [l]	200	250	300
Średnica A [mm]	653	653	653
Wysokość B [mm]	1260	1510	1760
C [mm]	642	702	692
D [mm]	225	225	225
E1 [mm]	265	265	265
E2 [mm]	389	383	387
F1 [mm]	689	954	1242
F2 [mm]	438	438	438
Klasa energetyczna	C	C	C
Powierzchnia wężownicy 1 [m2]	1,9	2,4	3,1
Powierzchnia wężownicy 2 [m2]	1,3	1,3	1,3
Moc wężownicy 1 [kW]	43,4	54,9	70,9
Moc wężownicy 2 [kW]	16,5	16,5	16,5
Króciec zaworu bezpieczeństwa	Gz ¾"	Gz ¾"	Gz ¾"
Mufa pod element grzejny	Gw 1¼"	Gw 1¼"	Gw 1¼"
Podłączenie zimnej wody	Gz ¾"	Gz ¾"	Gz ¾"
Króćce wężownicy 1	Gz 1"	Gz 1"	Gz 1"
Króćce wężownicy 2	Gz ¾"	Gz ¾"	Gz ¾"
Króciec cyrkulacji	Gz ¾"	Gz ¾"	Gz ¾"
Podłączenie ciepłej wody	Gz ¾"	Gz ¾"	Gz ¾"
Waga [kg]	70	82	95

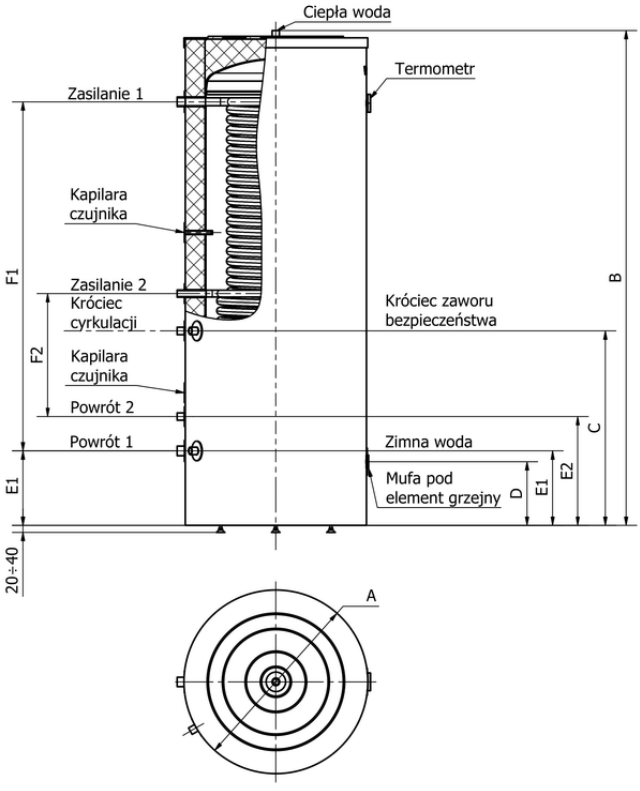

PRODUKT POLSKI

STAL NIERDZEWNA

KLASA ENERGETYCZNA C

8 LAT GWARANCJI

ODPORNOŚĆ NA KOROZJĘ

SZYBKIE NAGRZEWANIE WODY

DANE TECHNICZNE

	VSP-ZN-500 -PC-2W-C
Pojemność wymiennika [l]	500
Średnica A [mm]	750
Wysokość B [mm]	1908
C [mm]	938
D [mm]	230
E1 [mm]	285
E2 [mm]	380
F1 [mm]	1346
F2 [mm]	1154
Klasa energetyczna	C
Powierzchnia wężownicy 1 [m2]	3,5
Powierzchnia wężownicy 2 [m2]	4,7
Moc wężownicy 1 [kW]	97
Moc wężownicy 2 [kW]	122
Króciec zaworu bezpieczeństwa	Gz ¾"
Mufa pod element grzejny	Gw 1¼"
Podłączenie zimnej wody	Gz ¾"
Króćce wężownicy 1	Gz 1"
Króćce wężownicy 2	Gz 1"
Króciec cyrkulacji	Gz ¾"
Podłączenie ciepłej wody	Gz ¾"
Waga [kg]	159

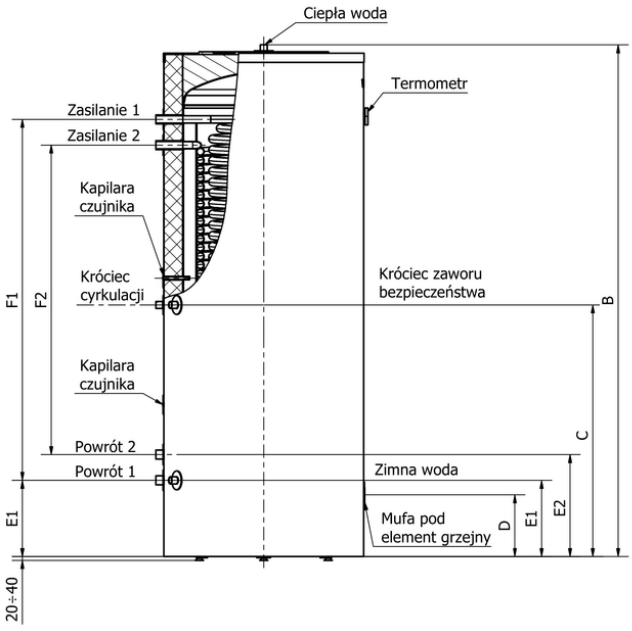

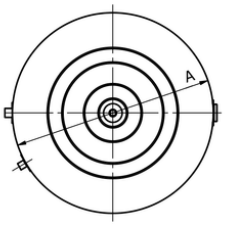

BUFORY VASTI

ZE STALI NIERDZEWNEJ

DOSTĘPNE POJEMNOŚCI: 120 l | 150 l | 200 l | 250 l | 300 l | 500 l

Bufory Vasti umożliwiają magazynowanie (buforowanie) wody grzewczej zapewniając właściwe warunki do pracy pompy ciepła.

Bufor w instalacji z pompą ciepła pełni także rolę sprzęgła hydraulicznego, zapewniając właściwy przepływ medium przez pompę ciepła oraz obiegi grzewcze. W trybie rozmrażania pompy ciepła, zgromadzona w buforze energia przyspiesza proces defrostu podnosząc tym samym komfort oraz obniżając koszty użytkowania. Bufory Vasti wykonane są z wysokogatunkowej stali nierdzewnej, dzięki której okres ich eksploatacji jest znacznie dłuższy niż tradycyjnych zbiorników stalowych.

PRODUKT POLSKI

STAL NIERDZEWNA

KLASA ENERGETYCZNA **B**

8 LAT GWARANCJI

ODPORNOŚĆ NA KOROZJĘ

DANE TECHNICZNE	VSP-BF -120-B	VSP-BF -150-B
Pojemność bufora [l]	120	150
Średnica A [mm]	653	653
Wysokość B [mm]	860	1010
C [mm]	225	225
D [mm]	415	490
E [mm]	600	750
Klasa energetyczna	B	B
Mufa pod element grzejny	Gw 1¼"	Gw 1¼"
Króciec przyłączeniowy	Gz 1"	Gz 1"
Króciec odpowietrznika	Gz ¾"	Gz ¾"
Waga [kg]	31	35

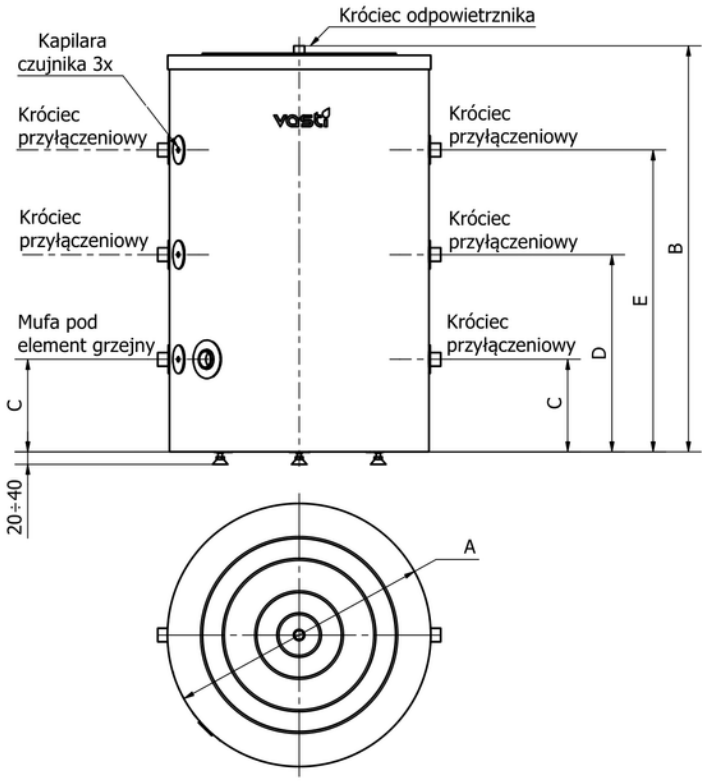

PRODUKT POLSKI

STAL NIERDZEWNA

KLASA ENERGETYCZNA C

8 LAT GWARANCJI

ODPORNOŚĆ NA KOROZJĘ

DANE TECHNICZNE

DANE TECHNICZNE	VSP-BF -200-C	VSP-BF -250-C	VSP-BF -300-C	VSP-BF -500-C
Pojemność bufora [l]	200	250	300	500
Średnica A [mm]	653	653	653	750
Wysokość B [mm]	1260	1510	1760	1908
C [mm]	225	225	225	235
D [mm]	487	570	653	704
E [mm]	743	910	1077	1172
F [mm]	1000	1250	1500	1641
Klasa energetyczna	C	C	C	C
Mufa pod element grzejny	Gw 1¼"	Gw 1¼"	Gw 1¼"	Gw 1¼"
Króciec przyłączeniowy	Gz 1"	Gz 1"	Gz 1"	Gz 1"
Króciec odpowietrznika	Gz ¾"	Gz ¾"	Gz ¾"	Gz ¾"
Waga [kg]	42	49	55	70

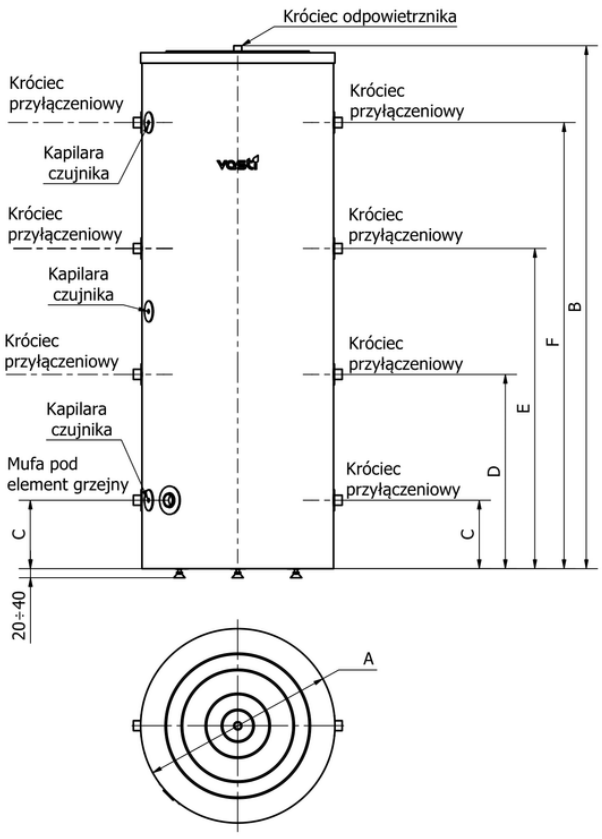

ZBIORNIK KOMBINOWANY DO POMP CIEPŁA

WYMIENNIK CWU + BUFOR

DOSTĘPNE POJEMNOŚCI: 200 l + 100 l

Zbiornik kombinowany Vasti to połączenie wymiennika CWU o pojemności 200 l z buforem 100 l – wykonanych ze stali nierdzewnej. Urządzenie zostało zaprojektowane z przeznaczeniem do współpracy z powietrznymi pompami ciepła, aby optymalnie wykorzystać energię przez nie wyprodukowaną.

W górnej części zbiornika znajduje się wymiennik ze spiralną wężownicą o bardzo dużej powierzchni (2,1 m2) pozwalającą na szybkie przygotowanie ciepłej wody użytkowej. Z kolei bufor w dolnej części zbiornika przeznaczony jest do pracy w obiegu grzewczym.

PRODUKT POLSKI

STAL NIERDZEWNA

KLASA ENERGETYCZNA C

PRODUKT Z ATESTEM PZH

8 LAT GWARANCJI

ODPORNOŚĆ NA KOROZJĘ

SZYBKIE NAGRZEWANIE WODY

DANE TECHNICZNE

	VSP-ZN-KOM -W200-B100
Pojemność wymiennika (l)	200
Pojemność bufora (l)	100
Średnica A (mm)	653
Wysokość B (mm)	1841
C (mm)	1222
D (mm)	871
E (mm)	871
F (mm)	689
G (mm)	491
H (mm)	220
I (mm)	225
J (mm)	807
Klasa energetyczna	C
Moc wężownicy (kW)	54,8
Króciec zaworu bezpieczeństwa	Gz ¾"
Mufa pod element grzejny	Gw 1¼"
Podłączenie zimnej wody	Gz ¾"
Króćce wężownicy	Gz 1"
Króciec cyrkulacji	Gz ¾"
Podłączenie ciepłej wody	Gz ¾"
Waga [kg]	80

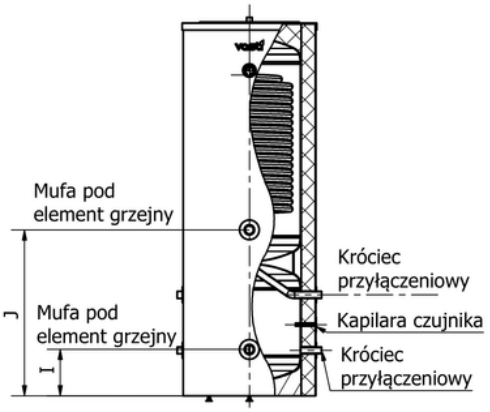

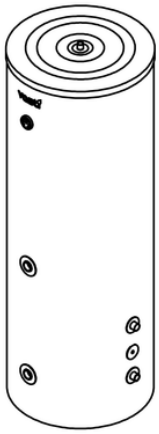

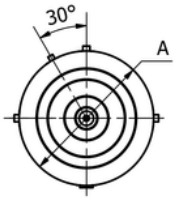

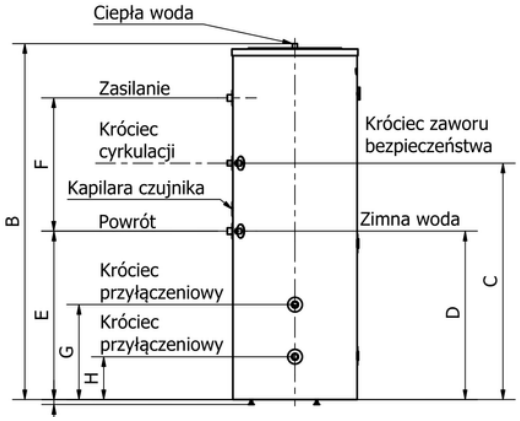

GRZAŁKI

DO WYMIENNIKÓW ZE STALI NIERDZEWNEJ

Grzałka elektryczna przeznaczona do współpracy z wymiennikami ciepłej wody użytkowej ze stali nierdzewnej.

	Moc	Gwint	L
Grzałka INOX (rys. 1)	1,5 kW	1¼"	305 mm
Grzałka INOX (rys. 1)	2,0 kW	1¼"	305 mm
Grzałka INOX (rys. 2)	3,0 kW	1¼"	360 mm

(rys. 1)

(rys. 2)

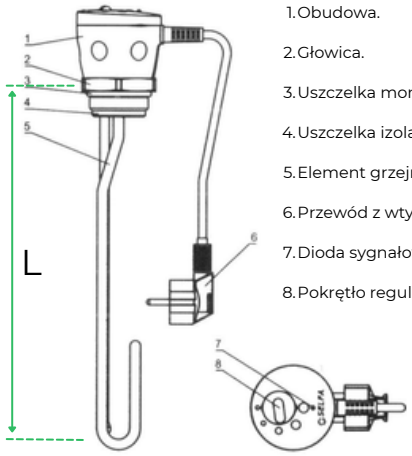

1. Obudowa.
2. Głowica.
3. Uszczelka montażowa.
4. Uszczelka izolacyjna.
5. Element grzejny.
6. Przewód z wtyczką.
7. Dioda sygnałowa.
8. Pokrętło regulacyjne.

KONTAKT

DORADCY TECHNICZNO-HANDLOWI

Polska:

1. **Michał Klapczyński**
m.klapczynski@maczkagroup.pl
Tel.: +48 608 543 327

2. **Krzysztof Szymaszek**
k.szymaszek@maczkagroup.pl
Tel.: +48 662 933 989

3. **Janusz Marusiak**
j.marusiak@maczkagroup.pl
Tel.: +48 608 094 185

Europa

Krzysztof Szymaszek
k.szymaszek@maczkagroup.pl
Tel.: +48 662 933 989

vasti
TECHNIKA GRZEWCZA

Vasti

Pustków 385B
39-205 Pustków

Biuro

vasti@vasti.pl
tel.: +48 14 658 42 00

Serwis

serwis@vasti.pl
tel.: +48 14 658 42 02
mob.: +48 735 172 636

Producent zastrzega sobie wprowadzenia zmian parametrów technicznych oraz wyposażenia specyfikacji oferowanych towarów. Zawarte w niniejszym katalogu informacje nie stanowią zapewnienia w rozumieniu art. 4 ust. 3 i 4 Ustawy z dnia 27 lipca 2002 r. o szczególnych warunkach sprzedaży konsumenckiej oraz o zmianie Kodeksu Cywilnego, a także nie stanowią opisu towaru w rozumieniu art. 4 ust. 2 Ustawy. Niniejszy Katalog nie stanowi oferty w rozumieniu art. 66 Kodeksu Cywilnego.
Rzeczywisty wygląd produktów może różnić się od grafik przedstawionych w katalogu.